English - Operating & Safety Instructions
Deutsch - Bedienungs- und Sicherheitsanleitung
Type / *Typ* LG1003

Warning, fall from the step stool.
Warnung, Sturz von dem Tritt

Read the instructions before use
Anleitung vor Nutzung lesen

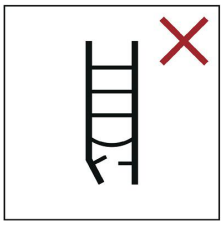

Do not use a damaged step stool.
Inspect the step stool after delivery. Before every use visually check the step stool is not damaged and is safe to use.
Keinen beschädigten Tritt benutzen.
Tritt nach Lieferung überprüfen. Vor jeder Nutzung Sichtprüfung des Trittes auf Beschädigung und sichere Benutzung.

Maximum total load
Höchstmögliche Nutzlast

Do not use the step stool on an unlevel or unfirm base
Den Tritt nicht auf einem unebenen oder losen Untergrund benutzen.

Do not overreach
Seitliches Hinauslehnen vermeiden.

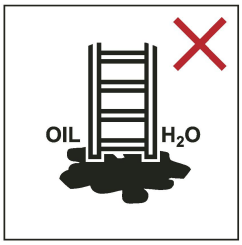

Do not erect step stool on contaminated ground

Den Tritt nicht auf verunreinigtem Untergrund aufstellen.

Maximum number of users

Höchstmögliche Anzahl der Benutzer

Do not step off the side of step stool onto another surface.

Nicht von dem Tritt auf eine andere Oberfläche seitlich wegsteigen.

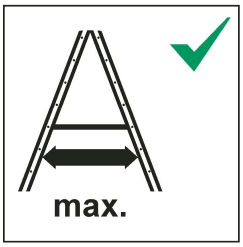

Open the step stool fully before use.

Den Tritt vor Benutzung vollständig öffnen

INTRODUCTION
EINLEITUNG

Typ / *Type*	LG1003
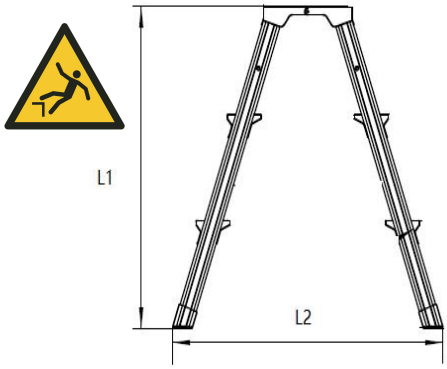	
Stufen / *Steps*	3
Gewicht / *Weight*	3,00 kg
Max. Belastung / *Max. Load*	150 kg
L_1 (mm)	606
L_2 (mm)	620
Plattformgröße / *Platform size(mm)*	207x321

1. Check before using the step stool
Prüfung vor Benutzung des Trittes

a) Do not use the step stool if you are not fit enough. Certain medical conditions or medication, alcohol or drug abuse could make step stool use unsafe;
Den Tritt im Fall von körperlichen Einschränkungen nicht benutzen. Bestimmte gesundheitliche Gegebenheiten, Medikamenteneinnahme, Alkohol- oder Drogenmissbrauch können bei der Benutzung des Trittes zu einer Gefährdung der Sicherheit führen;

b) Inspect the step stool after delivery. Before each use visually check the step stool is not damaged and is safe to use.
Tritt nach Lieferung überprüfen. Vor jeder Nutzung Sichtprüfung des Trittes auf Beschädigung und sichere Benutzung;

c) For professional use a risk assessment shall be carried out respecting the legislation in the country of use;
Im Rahmen eines beruflichen Gebrauchs muss eine Risikobewertung unter Berücksichtigung der Rechtsvorschriften im Land der Benutzung durchgeführt werden;

d) Ensure the step stool is suitable for the task;
Sicherstellen, dass der Tritt für den jeweiligen Einsatz geeignet ist;

e) Do not use a damaged step stool;
Keinen beschädigten Tritt benutzen;

f) Do not use the step stool if contaminated, e.g. with wet paint, mud, oil or snow;
Einen verunreinigten Tritt, z. B. durch nasse Farbe, Schmutz, Öl oder Schnee, nicht benutzen;

g) Do not modify the step stool design.
Die Konstruktion des Trittes nicht verändern.

2. Positioning and erecting the step stool
In Stellung bringen und Aufstellen des Trittes

a) Locking devices, if fitted, shall be fully secured before use;
Sperreinrichtungen, sofern angebracht, müssen vor der Benutzung vollständig gesichert werden;

b) The step stool shall be on an even, level and unmovable base;
Der Tritt muss auf einem ebenen, waagrechten und unbeweglichen Untergrund stehen;

c) When positioning the step stool take into account risk of collision with the step stool e.g. from pedestrians, vehicles or doors; Secure doors (not fire exits) and windows where possible in the work area.
Wenn der Tritt in Stellung gebracht wird, ist auf das Risiko einer Kollision zu achten, z.B. mit Fußgängern, Fahrzeugen oder Türen; Türen (jedoch nicht Notausgänge) und Fenster im

Arbeitsbereich verriegeln, falls möglich.

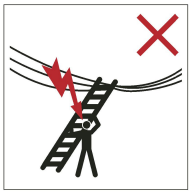

d) Warning, electricity hazard
Identify any electrical risks in the work area, such as overhead lines or other exposed electrical equipment and do not use the step stool where electrical risks occur;
Warnung, elektrische Gefährdung
Alle durch elektrische Betriebsmittel im Arbeitsbereich gegebenen Gefährdungen feststellen, z. B. durch Hochspannungs-Freileitungen oder andere freiliegende elektrische Betriebsmittel, und den Tritt nicht verwenden, wenn Risiken durch elektrischen Strom bestehen;

e) Step stools shall not be positioned on slippery surfaces (such as ice, shiny surfaces or significantly contaminated solid surfaces) unless additional effective measures are taken to prevent the step stool from slipping or ensuring contaminated surfaces are sufficiently clean.
Tritte dürfen nicht auf rutschige Flächen gestellt werden (z. B. Eis, blanke Flächen oder deutlich verunreinigte feste Flächen), sofern nicht durch zusätzliche Maßnahmen verhindert wird, dass der Tritt rutscht oder dass die verunreinigten Stellen ausreichend sauber sind.

3. Using the step stool
Benutzung des Trittes

a) Do not exceed the maximum permissible load for the type of step stool;
Die für die jeweilige Bauart des Trittes höchste zulässige Belastbarkeit nicht überschreiten;

b) Do not overreach; users should keep their belt buckle (navel) inside the stiles and both feet on the same step/rung throughout the task;
Nicht zu weit hinauslehnen; Benutzer sollten ihre Gürtelschnalle (den Nabel) zwischen den Holmen halten und mit beiden Füßen auf derselben Stufe/Sprossen stehen;

c) Do not step off the side of step stool onto another surface;
Nicht von dem Tritt auf eine andere Oberfläche seitlich wegsteigen;

d) Do not spend long periods on a step stool without regular breaks (tiredness is a risk);
Nicht zu lange ohne regelmäßige Unterbrechungen auf dem Tritt bleiben (Müdigkeit ist ein Risiko);

e) Use non-conductive step stools for unavoidable live electrical work;
Für unvermeidbare Arbeiten unter elektrischer Spannung nichtleitende Tritte benutzen.;

f) Take precautions against children playing on the step stool;
Vorsichtsmaßnahmen treffen, damit keine Kinder auf dem Tritt spielen;

g) Secure doors (not fire exits) and windows where possible in the work area;
Türen (jedoch nicht Notausgänge) und Fenster im Arbeitsbereich möglichst verriegeln;

h) Do not ascend or descend unless you are facing the step stool;
Den Tritt nicht mit abgewendetem Gesicht auf- oder absteigen;

i) Do not wear unsuitable footwear when climbing a step stool;
Den Tritt nicht mit ungeeigneten Schuhen besteigen.

j) Avoid excessive side loadings e.g. drilling brick and concrete;
Übermäßige seitliche Belastungen vermeiden, z. B. beim Bohren im Mauerwerk oder Beton;

k) Do not carry equipment which is heavy or difficult to handle while using a step stool.
Bei Benutzung eines Trittes keine Ausrüstung tragen, die schwer oder unhandlich ist.

l) Avoid work that imposes a sideways load on step stools, such as side-on drilling through solid materials
Arbeiten, die eine seitliche Belastung bei Tritten bewirken, z. B. seitliches Bohren durch feste Werkstoffe, vermeiden;

m) Step stools shall not be used as a leaning ladder unless it is designed for this purpose.
Tritte dürfen nicht als Anlegeleitern verwendet werden, es sei denn, sie sind dafür ausgelegt.

n) Do not move a step stool while standing on it.
Während des Stehens auf dem Tritt diesen nicht bewegen

o) Use the step stool with restraint devices engaged only.
Den Tritt nur mit eingelegter Spreizsicherung verwenden.

p) Any horizontal surface which looks like a platform on a step stool that is not designed for standing on (e.g. a plastic work tray) shall be clearly indicated on that surface, only if necessary due to design of step stool.
The rated load of plastic work tray is 5kg.
Horizontale Oberflächen, die der Plattform einer Trittes ähneln, jedoch nicht dafür ausgelegt sind (z. B. Arbeitsablage aus Kunststoff) müssen deutlich auf der Oberfläche markiert sein, falls konstruktionsbedingt erforderlich.
Die max.Tragfähigkeit der Plastikablage ist 5kg.

1. Repair, maintenance and storage
Reparatur, Wartung und Lagerung

Repairs and maintenance shall be carried out by a competent person and be in accordance with the producer's instruction. NOTE A competent person is someone who has the skills to carry out repairs or maintenance, e.g. by a training by the manufacturer.
Reparaturen und Wartungsarbeiten an dem Tritt müssen von einer fachkundigen Person und den Anleitungen des Herstellers entsprechend durchgeführt werden.
ANMERKUNG: Eine fachkundige Person ist jemand, der über Kenntnisse verfügt, um Reparaturen oder Wartungsarbeiten durchzuführen, z. B. durch Teilnahme an einer Schulung des Herstellers.

For repair and replacement of parts, e.g. feet, if necessary, contact the producer or distributor.
Bei Reparatur und Austausch von Teilen, wie z. B. Füßen, ist falls erforderlich der Hersteller oder Händler zu kontaktieren.

Step stools should be stored in accordance with the producer's instructions.
Tritte müssen in Übereinstimmung mit den Anleitungen des Herstellers gelagert werden.

Step stools made of or using thermoplastic, thermosetting plastic and reinforced plastic materials should be stored out of direct sunlight.
Tritte, die aus Thermoplast, duromerem Kunststoff und verstärktem Kunststoff bestehen oder diese Stoffe enthalten, sollten außerhalb von direkter Sonneneinstrahlung gelagert werden.

Step stools made of wood should be stored in a dry place and shall not be coated with opaque and vapour-tight paints.
Tritte aus Holz sollten an einem trockenen Ort aufbewahrt und dürfen nicht mit undurchsichtigen und dampfdichten Anstrichen versehen werden.

Important considerations when storing a step stool (not in use) should include the following:
Wichtige Überlegungen bei der Lagerung von Tritten (nicht in Benutzung) sollten mindestens Folgendes enthalten:

- Is the step stool stored away from areas where its condition could deteriorate more rapidly (e.g. dampness, excessive heat, or exposed to the elements)?
  Ist der Tritt fern von Bereichen gelagert, in denen sich der Zustand schneller verschlechtern könnte (z. B. Feuchtigkeit, hohe Temperaturen, den Elementen ausgesetzt)?

- Is the step stool stored where it cannot be damaged by vehicles, heavy objects, or contaminants?
  Ist der Tritt dort gelagert, wo er nicht durch Fahrzeuge, schwere Gegenstände oder Verschmutzung beschädigt werden kann?

- Is the step stool stored where it cannot cause a trip hazard or an obstruction?
  Ist der Tritt dort gelagert, wo er keine Stolpergefahr und kein Hindernis darstellt?

- Is the step stool stored securely where it cannot be easily used for criminal purposes?
  Ist der Tritt dort gelagert, wo er nicht mit Leichtigkeit für kriminelle Zwecke verwendet werden kann?

- If the step stool is permanently positioned (e.g. on scaffolding), is it secured against unauthorized climbing (e.g. by children)?
  Ist bei dauerhafter Aufstellung des Trittes (z. B. auf einem Gerüst) sichergestellt, dass er nicht von unbefugten Personen benutzt wird (z. B. von Kindern)?

MAINTENANCE AND STORING YOUR STEP STOOL:
DIE KORREKTE PFLEGE UND LAGERUNG DER TRITTE

- Keep the step stool in a clean, dry place.
- *Bewahren Sie den Tritt an einem sauberen und trockenen Ort auf.*

- Hold the step stool firmly when carrying it.

- *Halten Sie den Tritt beim Tragen stets gut fest.*

- Never store materials on your step stool.
- *Lagern Sie niemals Materialien auf dem Tritt.*

- Keep your step stool clean and free from any foreign matter.
- *Halten Sie den Tritt stets sauber und frei von jedwedem Material, welches nicht zu dem Tritt gehört.*

- Clean the step stool after each use.
- *Reinigen Sie den Tritt nach jedem Gebrauch.*

- Regularly check the parts and hinges of the step stool. Oil the hinges regularly, but do so carefully to ensure no oil drips on the rungs or side rails.
- *Überprüfen Sie von Zeit zu Zeit die Bauteile und Mechanismen des Trittes. Schmieren Sie in regelmäßigen Abständen die Mechanismen des Trittes. Tragen Sie das Schmiermittel sorgfältig auf, um zu vermeiden, dass Schmiermittel auf die Sprossen und Holme des Trittes gelangt.*

For regular inspection, the following items shall be taken into account:
Bei regelmäßigen Überprüfungen muss Folgendes berücksichtigt werden:
— check that the stiles/legs (uprights) are not bent, bowed, twisted, dented, cracked, corroded or rotten;
—Überprüfen, dass Holme/Schenkel (aufrechtstehende Teile) nicht verbogen, gekrümmt, verdreht, verbeult, gerissen, korrodiert oder verrottet sind;
— check that the stiles/legs around the fixing points for other components are in good condition;
—Überprüfen, dass Holme/Schenkel um die Fixierpunkte für andere Teile in gutem Zustand sind;
— check that fixings (usually rivets, screws or bolts) are not missing, loose, or corroded;
— Überprüfen, dass Befestigungen (Nieten, Schrauben, Bolzen) nicht fehlen und nicht lose oder korrodiert sind;
— check that rungs/steps are not missing, loose, excessively worn, corroded or damaged;
— Überprüfen, dass Stufen/Sprossen nicht fehlen und nicht lose, stark abgenutzt, korrodiert oder beschädigt sind;

— check that the hinges between front and rear sections are not damaged, loose or corroded;
— Überprüfen, dass Gelenke zwischen Vorder- und Rückseite nicht beschädigt, lose oder korrodiert sind;
— check that the locking stays horizontal, back rails and corner braces are not missing, bent, loose, corroded or damaged;
— Überprüfen, dass die Verriegelung in horizontaler Stellung bleibt, hintere Schienen und Eckversteifungen nicht fehlen und nicht verbogen, lose, korrodiert oder beschädigt sind;
— check that the rung hooks are not missing, damaged, loose or corroded and engage properly on the rungs;
— Überprüfen, dass Sprossenhaken nicht fehlen, nicht beschädigt, lose oder korrodiert sind und sich ordnungsgemäß auf den Sprossen einhaken lassen;
— check that guide brackets are not missing, damaged, loose or corroded and engage properly on the mating stile;
— Überprüfen, dass Führungsbügel nicht fehlen, nicht beschädigt, lose oder korrodiert sind und ordnungsgemäß in den Holm greifen;
— check that step stool feet / end caps are not missing, loose, excessively worn, corroded or damaged;
— Überprüfen, dass Trittfüße/ Fußkappen nicht fehlen und nicht lose, stark abgenutzt, korrodiert oder beschädigt sind;
— check that the entire step stool is free from contaminants (e.g. dirt, mud, paint, oil or grease);
— Überprüfen, dass der gesamte Tritt frei von Verunreinigungen ist (z. B. Schmutz, Farbe, Öl oder Fett);
— check that locking catches (if fitted) are not damaged or corroded and function correctly;
— Überprüfen, dass die Verriegelungsschnapper (wenn vorhanden) nicht beschädigt oder korrodiert sind und ordnungsgemäß funktionieren;
— check that the platform (if fitted) has no missing parts or fixings and is not damaged or corroded.
— überprüfen, dass keine Teile oder Befestigungen der Plattform (wenn vorhanden) fehlen und dass die Plattform nicht beschädigt oder korrodiert ist.

If any of the above checks cannot be fully satisfied, you should NOT use the step stool.

Ergibt eine der obenstehenden Überprüfungen kein zufriedenstellendes Ergebnis, sollte der Tritt NICHT benutzt werden.

For special step stool types, further items identified by the manufacturer shall be taken into account.
Bei speziellen Trittarten müssen weitere vom Hersteller angegebene Punkte berücksichtigt werden.

Manufacturer ***Hersteller***

LINDER EXCLUSIV GmbH

Mackstr. 42 | 88348 Bad

Saulgau

Production Date *Produktionsdatum* 2020